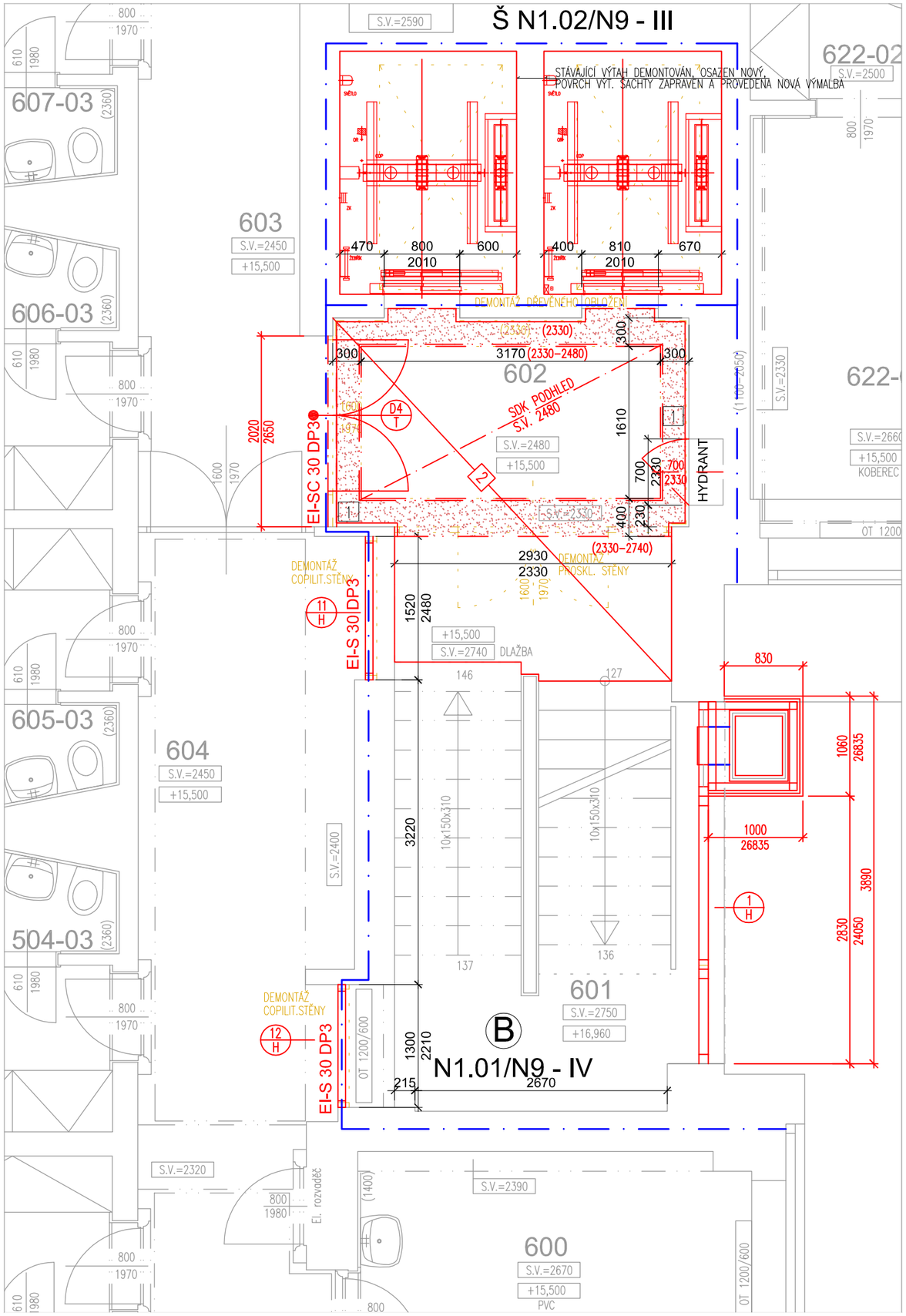

LEGENDA :

- STÁVAJÍCÍ KONSTRUKCE
- NOVÉ KONSTRUKCE
- BOURANÉ KONSTRUKCE
- 1 — NOVÝ OBKLAD STĚN A PODHLEDU- DESKY S HPL LAMINÁTOVÝM POVRCHEM (TŘÍDA REAKCE NA OHEŇ A1) - cca 27 m²
  OBKLAD STĚNA A PODHLEDU BUDE PROVEDEN DLE STÁVAJÍCÍHO
- 2 — NOVÁ MRAMOROVÁ DLAŽBA VČETNĚ SOKLU
- HRANICE POŽÁRNÍCH ÚSEKŮ
- B — CHRÁNĚNÁ ÚNIKOVÁ CESTA TYPU B
- N1.01/N9 - IV — POŽÁRNÍ ÚSEK Č. 1, KTERÝ TVOŘÍ PROSTOR SCHODIŠTĚ OD 1.NP DO 9.NP
- Š-N1.02/N9 - III — POŽÁRNÍ ÚSEK Č. 2, KTERÝ TVOŘÍ VÝTAHOVÁ ŠACHTA OD 1.NP DO 9.NP

NÁVRH OBLOŽENÍ V PROSTORU PŘED VÝTAHEM BUDE PROVEDEN V RÁMCI SAMOSTATNÉ DÍLENSKÉ DOKUMENTACE INTERIÉRU. TEMATICKY MŮŽE ODPOVÍDAT STÁVAJÍCÍM OBKLADŮM V 5.-8.NP.

STÁVAJÍCÍ OBKLADY V 5.-8.NP :

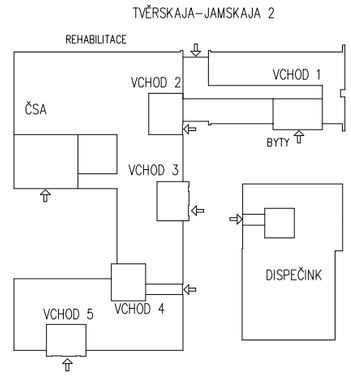

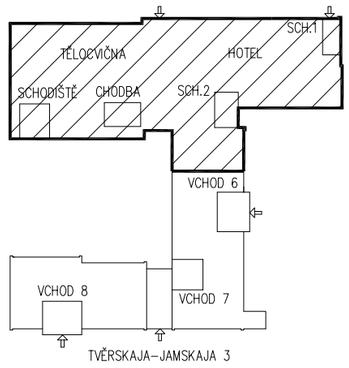

POZN. V PROSTORU SCHODIŠTĚ BUDE PROVEDENA NOVÁ VÝMALBA, BUDE PŘEBROUŠENA A VYSPRAVENA STÁVAJÍCÍ MRAMOROVÁ DLAŽBA.
V PROSTORU PŘED VÝTAHEM BUDE PROVEDENA NOVÁ MRAMOROVÁ DLAŽBA.

ZHOTOVITEL:	STAVOPROJEKT OLOMOUC, a.s. Holická 31, 772 00 OLOMOUC, Telefon: 585531111, Fax: 585531333 E-mail: info@stavoprojekt.cz, IČ: 45192031, DIČ: CZ45192031	RAZÍTKO:	STAVOPROJEKT OLOMOUC a.s.
STUPEŇ DOKUMENTACE:	DOKUMENTACE PRO VÝBĚR ZHOTOVITELE	ŘEDITEL: RNDr. Luděk Šťastný	MANAŽER PROJEKTU: PaedDr. Zoja Šťastná
OBJEDNATEL:	Česká centra Václavské náměstí 816/47, 110 00 Praha 1	HLAVNÍ INŽENÝR PROJEKTU: ing. Zdeněk ROZSYPAL	VEDOUCÍ PROJEKTANT: Ing. Zdeněk ROZSYPAL
MÍSTO STAVBY:	Areál Českého domu v Moskvě ulice 3. Tverskaja - Jamskaja 36/40	ODPOVĚDNÝ PROJEKTANT: Ing. Marie Kročová	VYPRACOVAL: Ing. Marie Kročová
MĚSTO:	123 047 MOSKVA		
STÁT:	RUSKÁ FEDERACE		

ZAK.ČÍSLO:	01-002/330
PARÉ:	
Č. SMLOUVY:	
DATUM:	11/2014
FORMÁT:	-
MĚŘÍTKO:	-

ZAKÁZKA: Moskva - PBŘ části hotelového komplexu ČDM - sekce II/1 a II/5

OBJEKT:	OBJEKT HOTELU, SCHODIŠTĚ 1 a 2	ČÁST:	D.1.1
VÝKRES:	SCHOD. 2 - PŮDORYS 6.NP	ČÍSLO:	D.1.1.07